SKU# S33RITVPBG2-WS

stream33®

Pressure Balanced Tub & Shower Valve W/ Stop

Valve à régulateur de pression équilibrée pour bain et douche avec valves d'arrêt

Válvula de presión equilibrada para bañera y ducha con topes

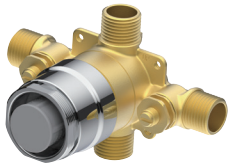

Before your Installation
Avant l'installation
Antes de Instalar

Check to make sure you have the following parts indicated below:
Vérifier pour vous assurer que vous possédez les pièces au bas:
Verifique que tenga todas las partes indicadas:

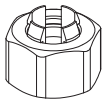

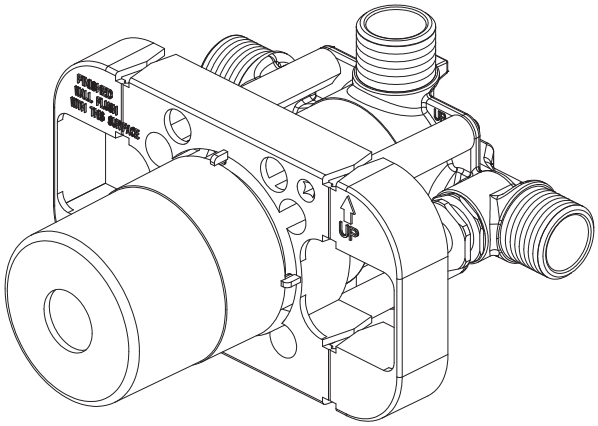

Tools you will need
Outils dont vous aurez besoin
Herramientas necesarias

Adjustable wrench

Clé à molette

Llave ajustable

Pipe tape

Ruban pour tuyau

Cinta selladora para rosca

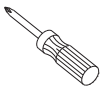

Phillips screwdriver

Tournevis phillips

Destornillador cruciforme

Groove joint plier

Pince multiprise

Pinzas ajustable

Silicone sealant

Enduit d'étanchéité au silicone

Sellador de silicona

SAFETY TIPS

- The fittings should be installed by a licensed plumber of the State.
- Cover your drain to avoid losing parts.

CONSEILS DE SÉCURITÉ

- *Les raccords doivent être installés par un plombier accrédité par l'État.*
- *Recouvrez le drain pour éviter de perdre des pièces.*

CONSEJOS DE SEGURIDAD

- *Estos acoplamientos deben ser instalados por un plomero con licencia del Estado.*
- *Cubre el drenaje para evitar que se pierdan piezas.*

Need Help? For customer service please call us at 330-475-8231. For warranty claims call us at 740-314-1277.

Besoin d'aide? *Pour le service à la clientèle, veuillez nous appeler au 330-475-8231. Pour une réclamation au titre de la garantie, veuillez nous appeler au 740 314-1277.*

Requiere asistencia? *Para atención al cliente, llámenos al 330-475-8231. Para reclamaciones de garantía, llámenos al 740-314-1277.*

Faucet installation procedure
Procédure d'installation du robinet
Instalación del grifo

Shut off main water supply before installation.
Couper l'alimentation d'eau principale avant l'installation.
Cierre el suministro de agua antes de instalar.

The fittings should be installed by a licensed plumber.
Les raccords doivent être installés par un plombier qualifié pour exercer.
Las conexiones han de ser instaladas por un plomero autorizado.

Note: Inlet ports are designed to allow for 1/2 in. copper tubing solder connection or 1/2 in. IPS threading coupling connection. For threaded connections, wrap sealant tape around threaded ends before connecting. If soldering connections, certain inflammable parts should be removed prior to the soldering in order to avoid heat damage.

Remarque : *Les orifices d'entrée sont conçus pour permettre le raccord par soudage de tuyaux de cuivre de 1,27 cm (1/2 po) ou le raccord par accouplement de pièces filetées de 1,27 cm (1/2 po) IPS. S'il s'agit de raccords filetés, appliquer du ruban pour tuyau autour des extrémités filetées avant d'effectuer le raccord. Avant de souder des raccords, retirez certaines pièces inflammables pour éviter qu'elles soient endommagées par la chaleur.*

Nota: *Los puertos de entrada están diseñados para acoplarse a conexiones soldadas de tuberías de cobre de 1/2" o conexiones IPS de acoplamiento roscado de 1/2". Para conexiones roscadas, envuelva los extremos roscados de las tuberías con cinta para tuberías antes de conectar. Si hay que soldar las conexiones, se deberían retirar ciertas piezas inflamables antes para evitar que se dañen con el calor.*

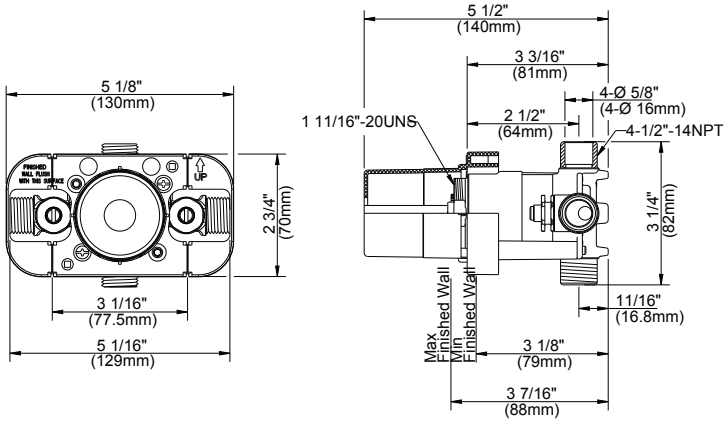

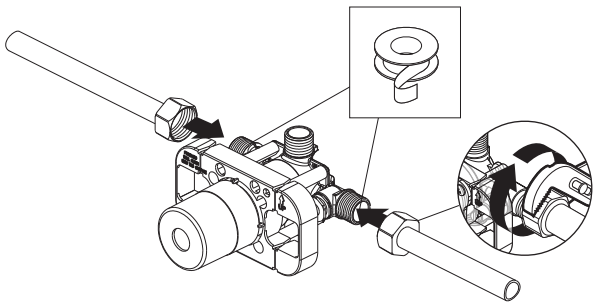

1. **For standard shower wall construction:** Position valve body so that the plaster guard is flush with the interior finished wall.

   Pour une construction standard de douche aumur : *placez le corps du robinet afin que le protecteur soit à ras du revêtement du mur.*

   Para construcciones de pared para duchas estándar: *Coloque el cuerpo de la válvula, de modo que el protector de yeso esté al ras con la pared acabada interior.*

2. Apply plumbers tape on all threads. Connect water supply tubes to valve body.

   Appliquez du ruban d'étanchéité sur tous les filets. Raccorder les tuyaux d'alimentation au corps de la valve.

   Aplique cinta para tuberías en todas las roscas. Conecte los tubos de suministro de agua al cuerpo de la válvula.

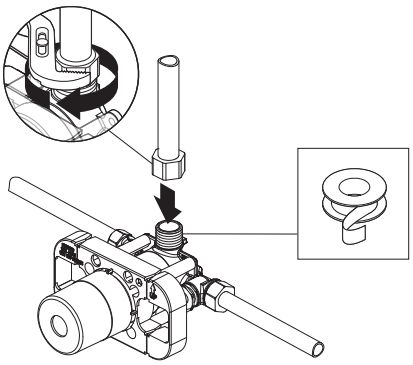

3 Apply plumbers tape on all threads. Attach vertical shower pipe and elbow to valve body.

Appliquez du ruban de plombier sur tous les joints filetés. Fixez le tuyau d'alimentation vertical de la douche et le coude au corps du robinet.

Aplique cinta para tuberías en todas las roscas. Una el tubo vertical de la ducha y el codo al cuerpo de la válvula.

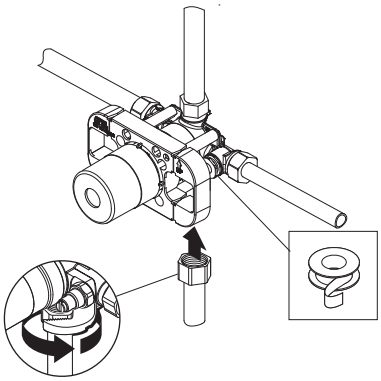

4 Apply plumbers tape on all threads. Attach vertical spout pipe and elbow to valve body.

Appliquez du ruban de plombier sur tous les joints filetés. Fixez le tuyau d'alimentation vertical du bec et le coude au corps du robinet.

Aplique cinta para tuberías en todas las roscas. Una el tubo vertical de la boquilla y el codo al cuerpo de la válvula.

Replacement parts/*Pièces de rechange/Repuestos*

Keep this manual for ordering replacement parts.
Conserver ce manuel pour commander les pièces de rechange.
Guarde este folleto como una referencia para pedir repuestos.

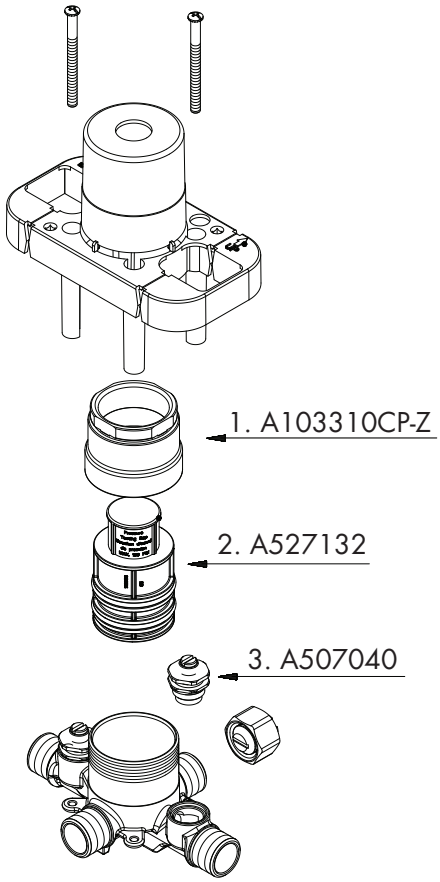

1 Retainer Nut / *Écrou de serrage / Tuerca de retención*
2 Air Test Cap / *Bouchon Femelle D'essai De / Tapa Para Prueba De Aire*
3 Compression Stopper / *Cartouche de bouchon / Cartucho de tapón*

MAINTENANCE
Your new faucet is designed for years of trouble-free performance.
Keep it looking new by cleaning it periodically with a soft cloth. Do not use abrasive cleaners, steel wool, or harsh chemicals when cleaning this faucet, or the warranty will be voided.

ENTRETIEN
Votre nouveau robinet est conçu pour fonctionner sans problèmes, des années durant.
Préservez son apparence neuve en le nettoyant périodiquement à l'aide d'un chiffon doux. Ne pas utiliser de nettoyants abrasifs, de laine d'acier ou de produits chimiques puissants pour nettoyer ce robinet, sinon la garantie est annulée

MANTENIMIENTO
Su grifo nuevo está diseñado para brindar años de servicio sin problemas. Mantenga su apariencia nueva limpiándolo periódicamente con un paño suave.
Evite limpiadores abrasivos, estropajo de acero y químicos cáusticos porque deslustrarán el acabado y anularán la garantía.